

Front View



Right View

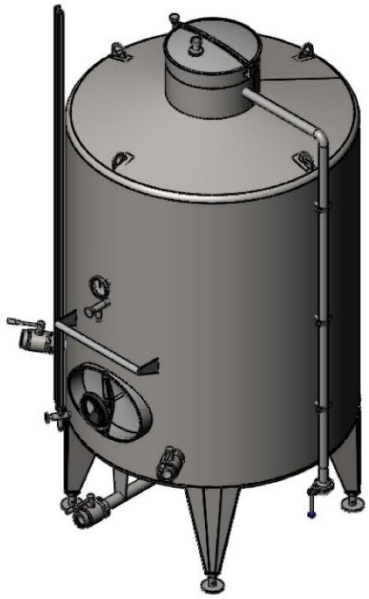

Izometric

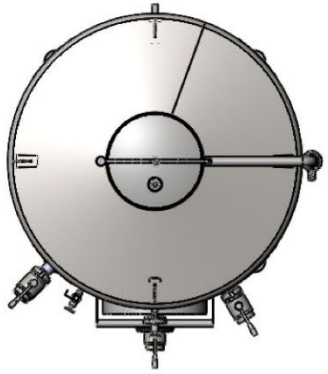

Top View

	Numele	Semnatura	Data		Cod Proiect	011038
Autor	Mindicanu D.		17.09.20			
Verificat	Balaban V.					
Aprobat	Balaban V.					

Logo: MADENA engineering

Denumirea: Cisterna 2 tone

Material: AISI 304 2B

A3

Masa:

SCARA:1:20

Foaia 1 din 15

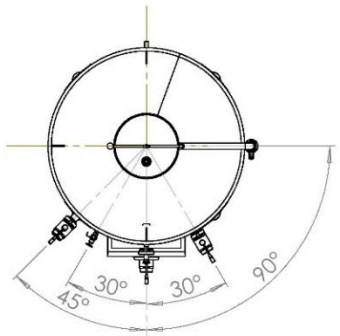

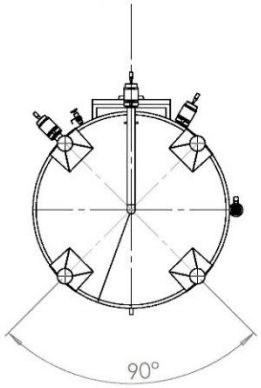

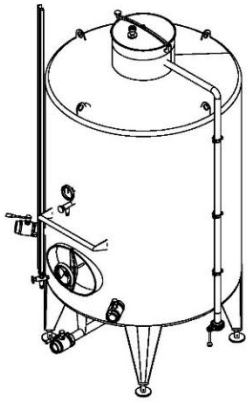

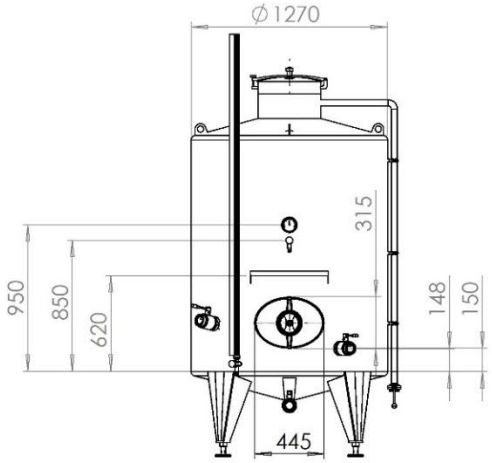

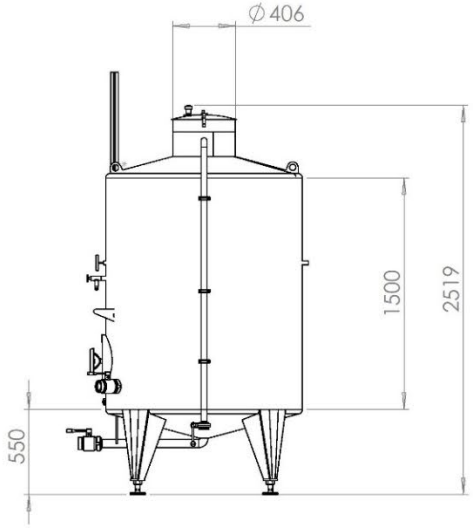

	Numele	Semnatura	Data		Cod Proiect	011038	Denumirea: Cisterna 2 tone
Autor	Mindicanu D.		17.09.20				
Verificat	Balaban V.						
Aprobat	Balaban V.						
				Logo: MADENA engineering			Material: AISI 304 2B — A3
				Masa:			SCARA:1:20 — Foaia 2 din 15